PRAMET

Railway Verspaningstechnologie

PRAMET

SPOORRAILS PROFIEL RENOVATIE

NAUWKEURIGHEID EN VEILIGHEID

Er zijn verschillende methoden om spoorrail opnieuw te profileren. Dynamisch frezen is er één van. Het doel van het her-profileren van railprofielen is om bij moderne hogesnelheidstreinen de optimale betrouwbaarheid en veiligheid te bereiken.

Wij leveren onze klanten schijffrezen, cassette's en wisselplaten die voldoen aan de hoge eisen die worden gesteld aan de nauwkeurigheid van het gefreesde profiel en een betrouwbaar duurzaam freesproces.

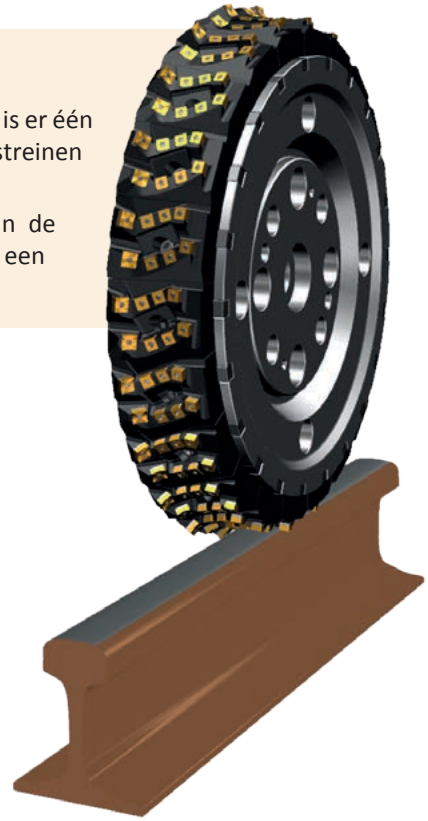

WIJ BIEDEN TOONAANGEVENDE TECHNISCHE OPLOSSINGEN DOOR EIGEN ONDERZOEK, ONZE INTERNE ONTWIKKELING EN PRODUCTIE

BEWERKEN VAN BORGPLATEN

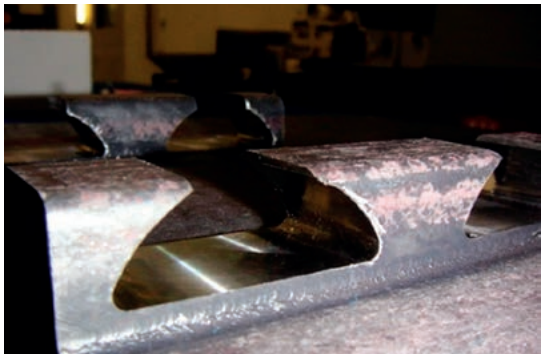

PRODUCTIVITEIT EN BETROUWBAARHEID

Een borgplaat is de verbinding die de rails bevestigt aan het staartstuk. Wij bieden een unieke oplossing voor het profilefrezen van dit product, welke volledig tegemoet komt aan de eisen van de klant ten aanzien van een hoge productiviteit, rekening houdend met de specifieke bewerkings limieten.

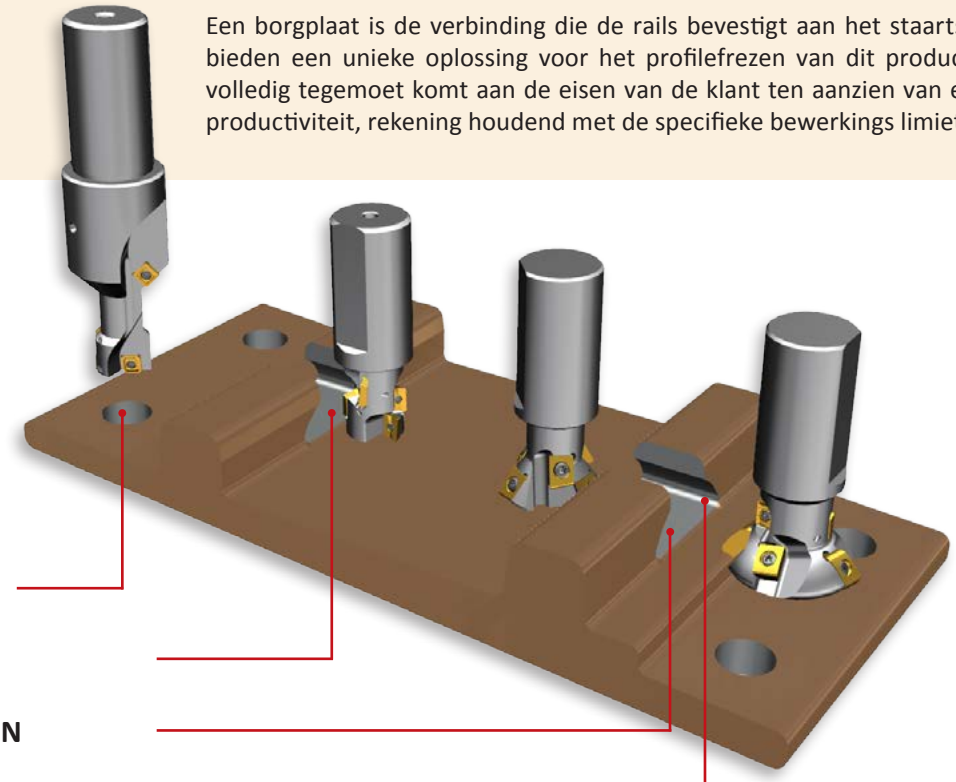

BOREN

GROEF VOORFREZEN

PROFIEL VOORFREZEN

NABEWERKEN

PRAMET

FREZEN VAN WISSELS

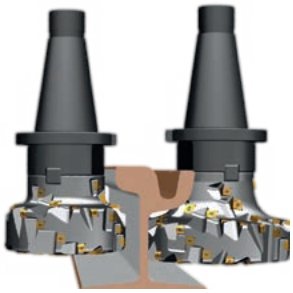

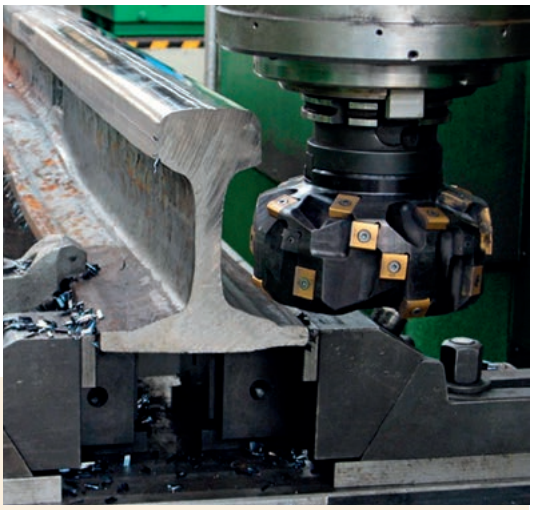

WIJ WERKEN MET DE TOONAANGEVENDE PRODUCENTEN VAN RAIL WISSELSYSTEMEN

Daarvoor bieden we zowel standaard en klantspecifieke gereedschappen voor de productie van nieuwe wissels, maar ook voor de renovatie van bestaande wissels.
Ons assortiment is toepasbaar voor trein- en tram wissels voor alle bekende spoorrail types, inclusief UIC60, 49E1, 50E3, RI60N en vele andere.

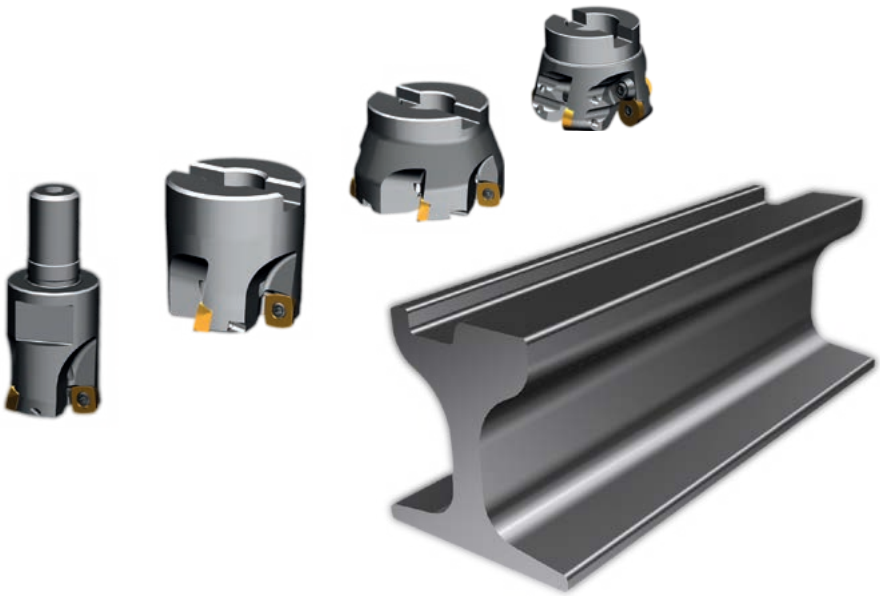

WIELSSET PRODUCTIE

KWALITEIT EN CONTINUITEIT IN ZWAAR VERSPANEN

Wij ondersteunen klanten bij het produceren van nieuwe wielsets, in het bijzonder bij het voor- en nabewerken van nieuwe wielen en assen. Veelal worden deze onderdelen vervaardigd uit gesmeed materiaal en daarbij richten wij ons vooral op de maximale betrouwbaarheid van het voordraaien en kwaliteit van het nabewerken.

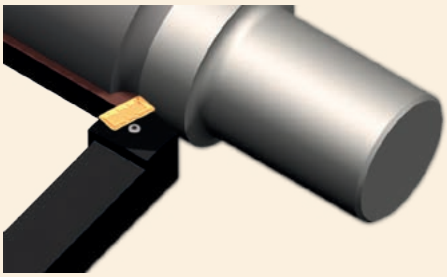

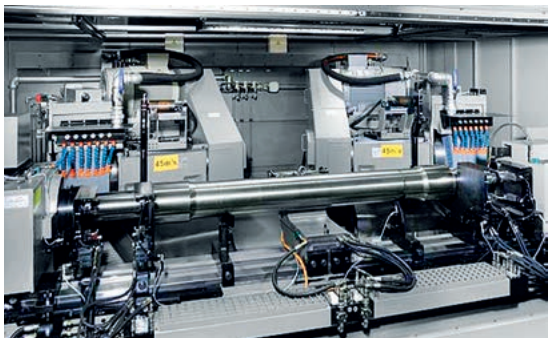

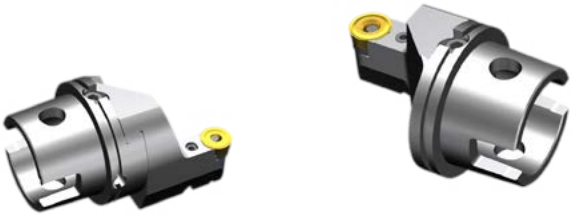

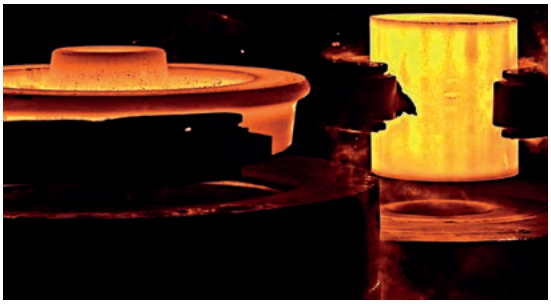

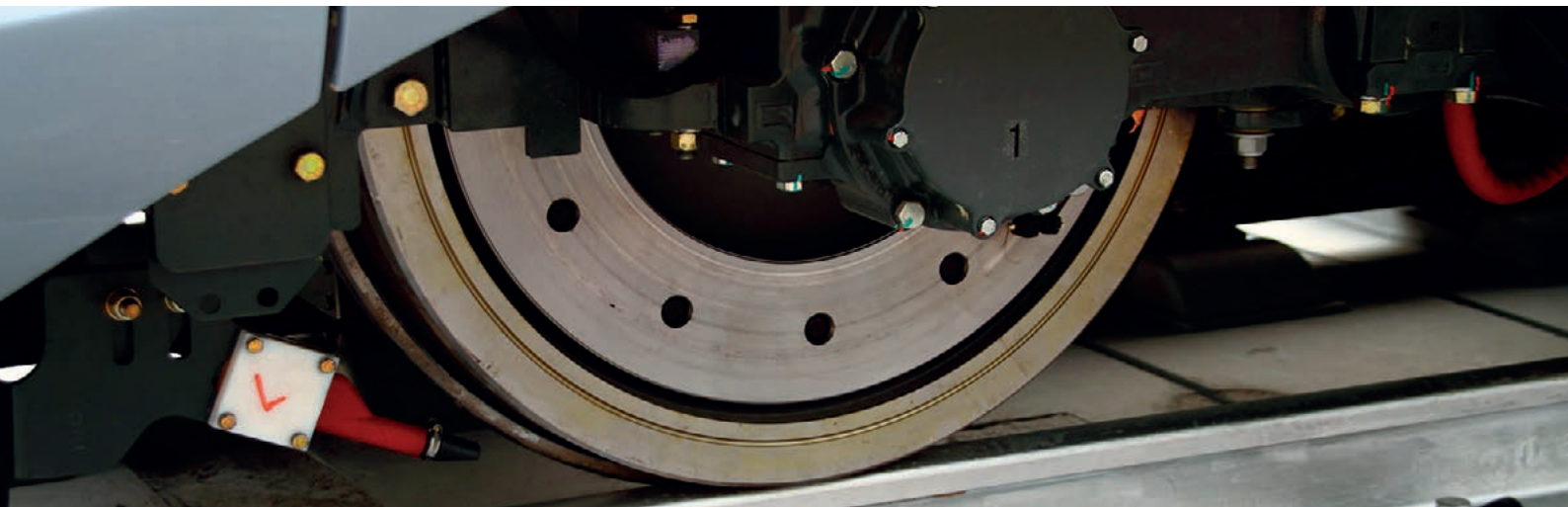

PRAMET

HER-PROFILEREN VAN SPOORWIELEN

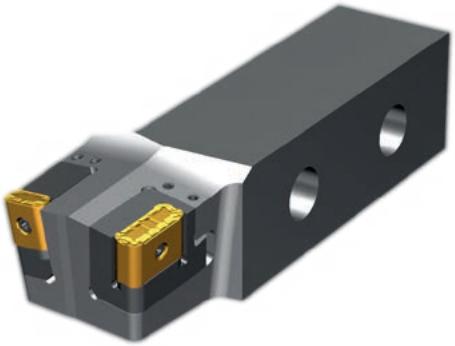

ROBUUST EN BETROUWBAAR

We geven invulling aan de brede vraag naar specifieke oplossingen voor het herprofileren van wielen, door een breed assortiment gereedschappen voor verschillende soorten bewerkings machines van diverse fabrikanten.

Door onze lange samenwerking met machineproducenten en spooronderhoudsbedrijven, bieden wij standaard- en klantspecifieke oplossingen voor een verhoogde productiviteit en gereduceerde productiekosten.

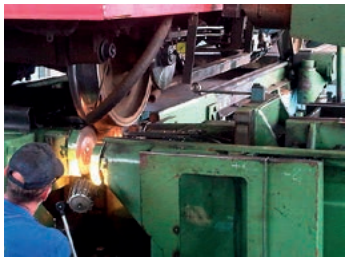

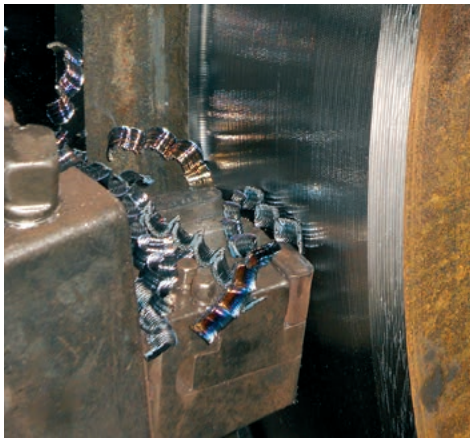

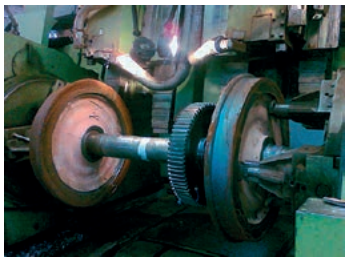

www.dormerpramet.com

FREZEN VAN KOPPELINGEN

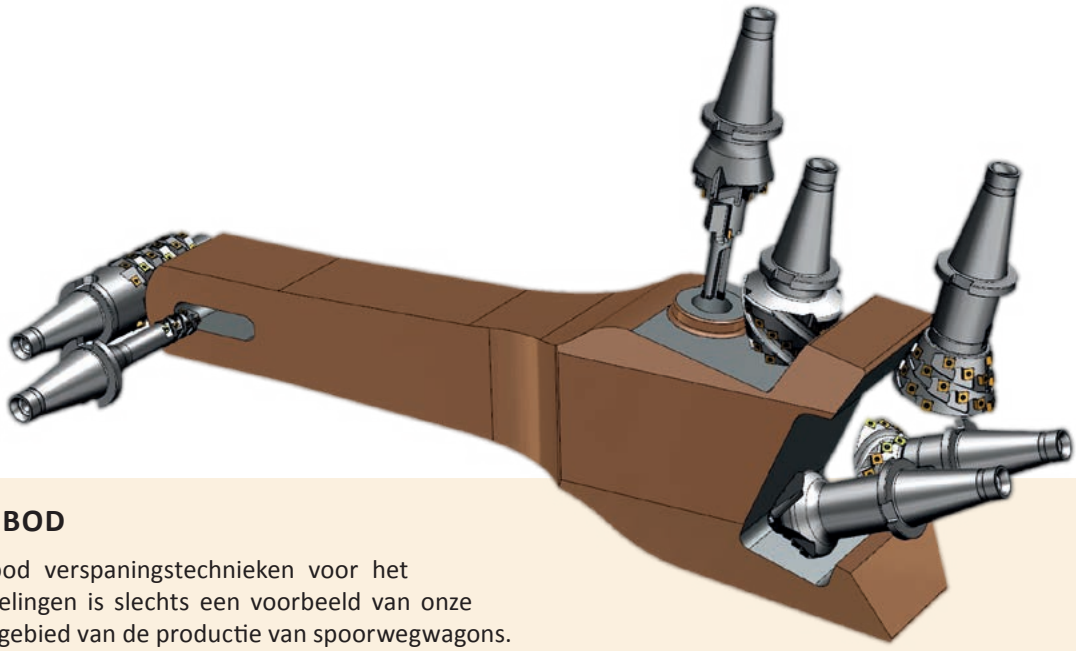

COMPLEET AANBOD

Ons complete aanbod verspaningstechnieken voor het bewerken van koppelingen is slechts een voorbeeld van onze competentie op het gebied van de productie van spoorwegwagons.

Wij beschikken over uitgebreide ervaringen en beproefde oplossingen voor de productie van onderdelen van spoorwagons. Denk hierbij aan aspotten, draaipunten, draaistel-frames, baanruimers etc. Hierbij werken we nauw samen met producenten van deze onderdelen om ons aanbod verder te ontwikkelen en te verfijnen.

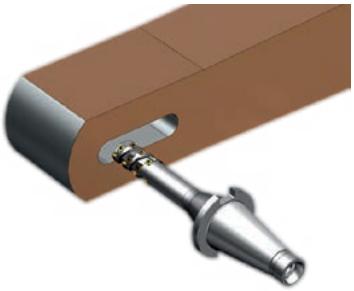

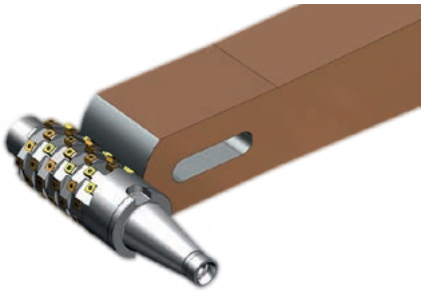

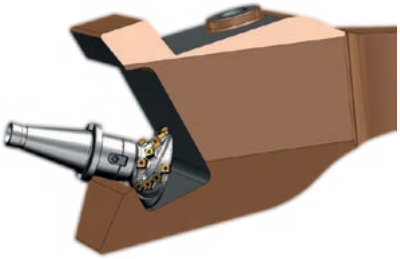

SIMPLY RELIABLE

De spaan is een fraaie en ongecompliceerde vorm die op zich een verhaal vertelt. Als professional kunt u de kwaliteit van het werk te beoordelen door alleen te kijken naar de spaan. Het is een duidelijk en consistent signaal en dat is waarom we het gebruiken als een symbool voor het zijn van '**Simply Reliable**'.

Uw distributeur:

AMW
Advanced Metal Working

www.amwsystems.nl
info@amwsystems.nl

DORMER PRAMET

www.dormerpramet.com
youtube.com/dormerpramet
facebook.com/dormerprametsocial
linkedin.com/company/dormer-pramet
twitter.com/dormerpramet